KTP 300

JISTICÍ TRANSFORMÁTOR PROUDU

Jisticí transformátor proudu s rozebíratelným magnetickým obvodem se používá k napájení proudových vstupů kostrových ochran výkonových transformátorů zvn/vvn a vvn/vn.

PARAMETRY:

Jmenovitý primární proud	300 A
Jmenovitý sekundární proud	1 A
Jmenovitá zátěž	10 VA
Třída přesnosti	10P
Jmenovité nadproudové číslo	≥ 30
Izolační pevnost	0,72/4 kV
Celková hmotnost	cca 40 kg
Odolnost vůči vnějším vlivům	AB8, AD2

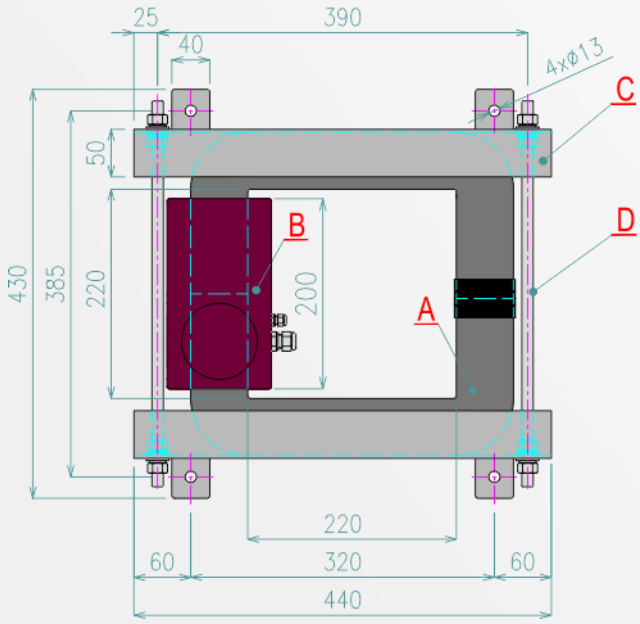

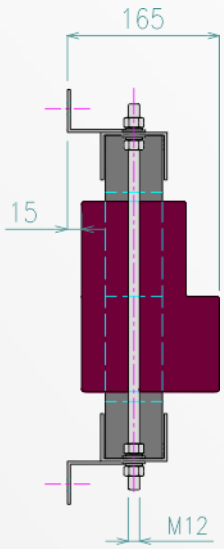

A – magnetický obvod
B – sekundární vinutí
C – stahovací konstrukce
D – stahovací svorníky

OBCHODNÍ PODMÍNKY:

Cena	viz aktuální ceník na webových stránkách
Dodací lhůta	do 1 měsíce od potvrzení objednávky
Platební podmínky	fakturace po dodání se splatností 30 dnů od doručení
Záruční doba	36 měsíců od dodávky (až 60 měsíců za příplatek)

EGC – service s.r.o.
Čechova 727
370 01 České Budějovice
Czech Republic

Tel.: +420 387 002 829
E-mail: info@egc-cb.cz

www.egc-cb.cz